ПЕЧИ

ПЕЧИ ДЛЯ БАНИ
ПЕЧИ ДЛЯ ДАЧИ
ПЕЧИ ДЛЯ ОТДЫХА

2019

ЕАС
Сделано в России

ТЕРМОКРАФТ

OGNIVO
BAZALT
ISKRA
PRIMA
CONVECT
GEFEST
TERMINATOR
PLAZMA

ПРОИЗВОДСТВО КОТЕЛЬНОГО И ОТОПИТЕЛЬНОГО ОБОРУДОВАНИЯ

СОДЕРЖАНИЕ

ПЕЧИ БАННЫЕ	3
ПЕЧИ ОТОПИТЕЛЬНЫЕ	19
ПЕЧИ КАЗАНЫ	28
ПЕЧИ УТИЛИЗАТОРЫ	31
МАНГАЛЫ	34

О КОМПАНИИ

Компания «Термокрафт» основана в 2009 г. с основополагающей целью – создавать изделия высокого качества, сочетающие в себе современный дизайн и достойный функционал.

На сегодняшний день компания производит широкий ассортимент печной и котельной продукции при оптимальном соотношении цена-качество.

Мы регулярно совершенствуем свою продукцию, расширяем ее модельный ряд и ассортимент, что гарантирует нашим партнерам и клиентам поставку качественной и востребованной техники.

С уважением,
директор компании
Мартынов Василий Петрович

Вопросы, касающиеся выпускаемой продукции, можно задать
по тел.: +7(383) 293-66-35, +7(929) 386-93-96
Email: sales@termokraft.ru
или на нашем сайте:
www.termokraft.ru
www.termokraft.su

ПЕЧИ БАННЫЕ

PRIMA

MARTA

PLAZMA

ALLEGRO

CONVECT

GEFEST

BAZALT

ДРОВЯНЫЕ И УГОЛЬНЫЕ ПЕЧИ С ОТКРЫТОЙ КАМЕНКОЙ, ИНЕРЦИОННОГО И КОНВЕКЦИОННОГО ТИПА ДЛЯ ФИНСКОЙ ЛИБО РУССКОЙ БАНИ.

УСЛОВНЫЕ ОБОЗНАЧЕНИЯ

45 — ВРЕМЯ ПРОГРЕВА ПАРНОГО ПОМЕЩЕНИЯ

24 — ОБЪЕМ ПАРНОГО ПОМЕЩЕНИЯ

6 — ТОЛЩИНА СТАЛИ

У — ВОЗМОЖНОСТЬ ТОПИТЬ УГЛЁМ

БАННЫЕ ПЕЧИ

Prima

ПРОСТОТА И НАДЕЖНОСТЬ
ПРИ МИНИМАЛЬНЫХ ЗАТРАТАХ
НА ОБСЛУЖИВАНИЕ

НОВИНКА 2019 года

Prima

Дровяная банная печь с открытой вентилируемой каменкой

1. Корпус печи
2. Отбойник пламени
3. Открытая каменка
4. Патрубок дымохода D-115мм
5. Чугунный колосник
6. Выдвижной зольный ящик
7. Котельная дверца с уплотнительным шнуром
8. Ручка - защелка
9. Кожух - конвектор
10. Канал вторичного воздуха

ОСНОВНОЕ ТОПЛИВО

- ДРОВА

EAC
Сделано в России

БАННЫЕ ПЕЧИ *Prima*

Дровяная банная печь с открытой вентилируемой каменкой

ПРОСТОТА И НАДЕЖНОСТЬ
ПРИ МИНИМАЛЬНЫХ ЗАТРАТАХ
НА ОБСЛУЖИВАНИЕ

PRIMA

ОБЪЕМ ПОМЕЩЕНИЕ $м^3$	14
СТАЛЬ мм	8
СРОК СЛУЖБЫ НЕ МЕНЕЕ, ЛЕТ	5

45	КАМЕНКА кг
29	ЗАГРУЗКА ЛИТРОВ

14

30

ПРЕИМУЩЕСТВА *Prima*

- Теплонагруженные элементы печи выполнены из стали 8 мм, за счет чего имеет более жесткую конструкцию по сравнению с аналогами.
- Емкий выдвижной зольный ящик позволяет очищать его от золы в процессе горения и регулировать режимы горения от интенсивного до экономичного.
- Поверхности печи, включая дверцу, облицованы кожухами-конвекторами, которые защищают от инфракрасного излучения, и динамично прогревают помещение.
- Длина используемых дров до 45 см.
- Чугунный колосник стандартных размеров 300*100 мм.
- Выход дымохода диаметром 115 мм.

ГАБАРИТНЫЕ РАЗМЕРЫ И НАЗНАЧЕНИЕ

ВЕС кг	ДЛИНА мм	ШИРИНА мм	ВЫСОТА мм	ПАРНАЯ $м^3$
65	531	350	590	8-14

Основное топливо : • ДРОВА • УГОЛЬ*

БАННЫЕ ПЕЧИ Marta

ПРОСТОТА И НАДЕЖНОСТЬ
ПРИ МИНИМАЛЬНЫХ ЗАТРАТАХ
НА ОБСЛУЖИВАНИЕ

НОВИНКА 2019 года

Marta

Угольная банная печь с открытой вентилируемой каменкой и встроенным баком 50 литров

1. Корпус печи
2. Отбойники пламени
3. Открытая вентилируемая каменка
4. Патрубок дымохода D-115мм
5. Чугунный колосник
6. Выдвижной зольный ящик
7. Котельная дверца с уплотнительным шнуром
8. Ручка - защелка
9. Кожуха - конвекторы
10. Канал вторичного воздуха
11. Усиленный топливный канал
12. Корпус бака 50 литров
13. Крышка бака
14. Сливная муфта 1/2"
15. Лючок прочистки

ОСНОВНОЕ ТОПЛИВО

- ДРОВА
- УГОЛЬ*

EAC
Сделано в России

БАННЫЕ ПЕЧИ *Marta*

ПРОСТОТА И НАДЕЖНОСТЬ
ПРИ МИНИМАЛЬНЫХ ЗАТРАТАХ
НА ОБСЛУЖИВАНИЕ

MARTA

Угольная банная печь с открытой вентилируемой каменкой и встроенным баком.

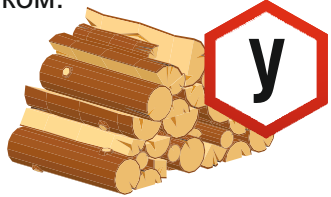

420 мм

БАК 50 Л

СТАЛЬ 8 ММ

СРОК СЛУЖБЫ 10 ЛЕТ

60 ОБЪЕМНАЯ КАМЕНКА КГ

34 ЗАГРУЗКА ЛИТРОВ

20

30

ПРЕИМУЩЕСТВА *Marta*

- Теплонагруженные элементы печи выполнены из стали 8 мм, за счет чего имеет более жесткую конструкцию по сравнению с аналогами.
- Емкий выдвижной зольный ящик позволяет очищать его от золы в процессе горения и регулировать режимы горения от интенсивного до экономичного.
- Поверхности печи, включая дверцу, облицованы кожухами-конвекторами, которые защищают от инфракрасного излучения, и динамично прогревают помещение.
- Длина используемых дров до 45 см.
- Чугунный колосник стандартных размеров 300*150 мм.
- Выход дымохода диаметром 115 мм.
- Удлиненный и усиленный топливный канал.
- Встроенный бак на 50 литров.
- Быстрый прогрев камней и парного помещения.

Основное топливо : • ДРОВА • УГОЛЬ*

ГАБАРИТНЫЕ РАЗМЕРЫ И НАЗНАЧЕНИЕ

ВЕС КГ	ДЛИНА ММ	ШИРИНА ММ	ВЫСОТА ММ	ПАРНАЯ М³
100	900	375	720	8-20

БАННЫЕ ПЕЧИ Plazma

ПРОВЕРЕННАЯ ВРЕМЕНЕМ ПРОИЗВОДИТЕЛЬНОСТЬ И ЭКОНОМИЧНОСТЬ

PLAZMA

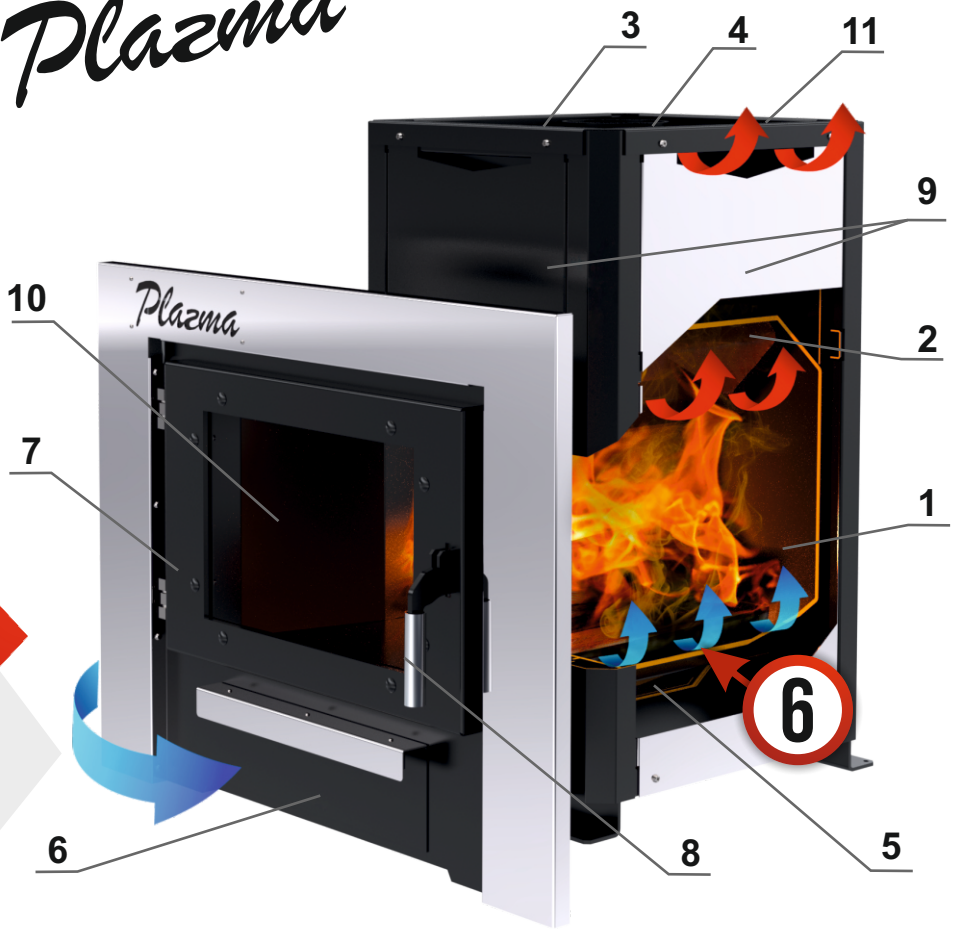

Plazma

Дровяная банная печь с открытой вентилируемой каменкой и панорамным стеклом

1. Корпус печи
2. Отбойники пламени
3. Открытая вентилируемая двухкамерная каменка
4. Патрубок дымохода D-115мм
5. Чугунный колосник
6. Выдвижной зольный ящик
7. Усиленная дверца со светопрозрачным экраном
8. Ручка - защелка
9. Кожуха - конвекторы
10. Жаростойкое стекло SCHOTT ROBAX® диагональю 16"
11. Лючок прочистки

ОСНОВНОЕ ТОПЛИВО

- ДРОВА

EAC
Сделано в России

БАННЫЕ ПЕЧИ *Plazma*

ПРОВЕРЕННАЯ ВРЕМЕНЕМ ПРОИЗВОДИТЕЛЬНОСТЬ И ЭКОНОМИЧНОСТЬ

PLAZMA

Дровяная банная печь с открытой вентилируемой каменкой и панорамным стеклом.

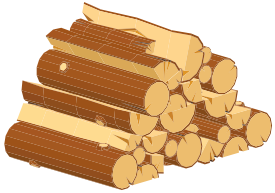

400 мм

ОБЪЕМ ПОМЕЩЕНИЕ $м^3$	28
СТАЛЬ мм	6
СРОК СЛУЖБЫ НЕ МЕНЕЕ, ЛЕТ	5

60	ОБЪЕМНАЯ КАМЕНКА кг
34	ЗАГРУЗКА литров

28

30

ПРЕИМУЩЕСТВА *Plazma*

- Теплонагруженные элементы печи выполнены из стали 6 мм, за счет чего имеет более жесткую конструкцию по сравнению с аналогами.
- Емкий выдвижной зольный ящик позволяет очищать его от золы в процессе горения и регулировать режимы горения от интенсивного до экономичного.
- Поверхности печи, включая дверцу, облицованы кожухами-конвекторами из нержавеющей стали, которые защищают от инфракрасного излучения, и динамично прогревают помещение.
- Длина используемых дров до 41 см.
- Чугунный колосник стандартных размеров.
- Выход дымохода диаметром 115 мм.
- Удлиненный топливный канал.
- Прочная и жесткая топка в форме шестигранника.
- Экран из жаростойкого стекла SCHOTT ROBAX® 16" .

Основное топливо : ● ДРОВА

ГАБАРИТНЫЕ РАЗМЕРЫ И НАЗНАЧЕНИЕ

МОДЕЛЬ	ВЕС кг	ДЛИНА мм	ШИРИНА мм	ВЫСОТА мм	ПАРНАЯ $м^3$
PLAZMA 1	75	710	375	700	8-18
PLAZMA 2	90	750	415	700	14-28

БАННЫЕ ПЕЧИ Allegro

ПРОВЕРЕННАЯ ВРЕМЕНЕМ ПРОИЗВОДИТЕЛЬНОСТЬ И ЭКОНОМИЧНОСТЬ

ALLEGRO

Allegro

Угольная банная печь с двухкамерной открытой вентилируемой каменкой и усиленной дверцей с уплотнителем

1. Корпус печи
2. Отбойники пламени
3. Открытая вентилируемая двухкамерная каменка
4. Патрубок дымохода D-115мм
5. Чугунный колосник
6. Выдвижной зольный ящик
7. Усиленная и охлаждаемая дверца с уплотнителем
8. Ручка - защелка
9. Кожуха - конвекторы
10. Лючок прочистки

ОСНОВНОЕ ТОПЛИВО

- ДРОВА
- УГОЛЬ*

EAC
Сделано в России

БАННЫЕ ПЕЧИ *Allegro*

ПРОВЕРЕННАЯ ВРЕМЕНЕМ ПРОИЗВОДИТЕЛЬНОСТЬ И ЭКОНОМИЧНОСТЬ

ALLEGRO

Угольная банная печь с открытой двухкамерной вентилируемой каменкой и усиленной дверцей

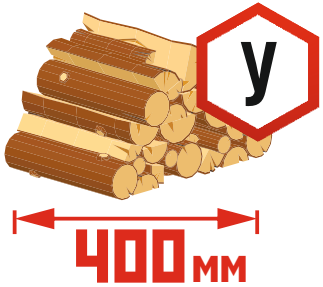

ОБЪЕМ ПОМЕЩЕНИЕ $м^3$	28
СТАЛЬ мм	6
СРОК СЛУЖБЫ НЕ МЕНЕЕ, ЛЕТ	5

60	ОБЪЕМНАЯ КАМЕНКА кг
34	ЗАГРУЗКА ЛИТРОВ

28

30

ПРЕИМУЩЕСТВА *Allegro*

- Теплонагруженные элементы печи выполнены из стали 6 мм, за счет чего имеет более жесткую конструкцию по сравнению с аналогами.
- Емкий выдвижной зольный ящик позволяет очищать его от золы в процессе горения и регулировать режимы горения от интенсивного до экономичного.
- Поверхности печи, включая дверцу, облицованы кожухами-конвекторами из нержавеющей стали, которые защищают от инфракрасного излучения, и динамично прогревают помещение.
- Длина используемых дров до 41 см.
- Чугунный колосник стандартных размеров.
- Выход дымохода диаметром 115 мм.
- Удлиненный топливный канал.
- Прочная и жесткая топка в форме шестигранника.
- Усиленная топочная дверца с уплотнителем .

Основное топливо : • ДРОВА • УГОЛЬ*

ГАБАРИТНЫЕ РАЗМЕРЫ И НАЗНАЧЕНИЕ

МОДЕЛЬ	ВЕС кг	ДЛИНА мм	ШИРИНА мм	ВЫСОТА мм	ПАРНАЯ $м^3$
ALLEGRO 1	75	710	375	700	8-18
ALLEGRO 2	90	750	415	700	14-28

БАННЫЕ ПЕЧИ Convect

УНИКАЛЬНОСТЬ ТЕХНОЛОГИЙ,
ВЫСОКАЯ ПРОИЗВОДИТЕЛЬНОСТЬ
И УНИВЕРСАЛЬНОСТЬ

CONVECT

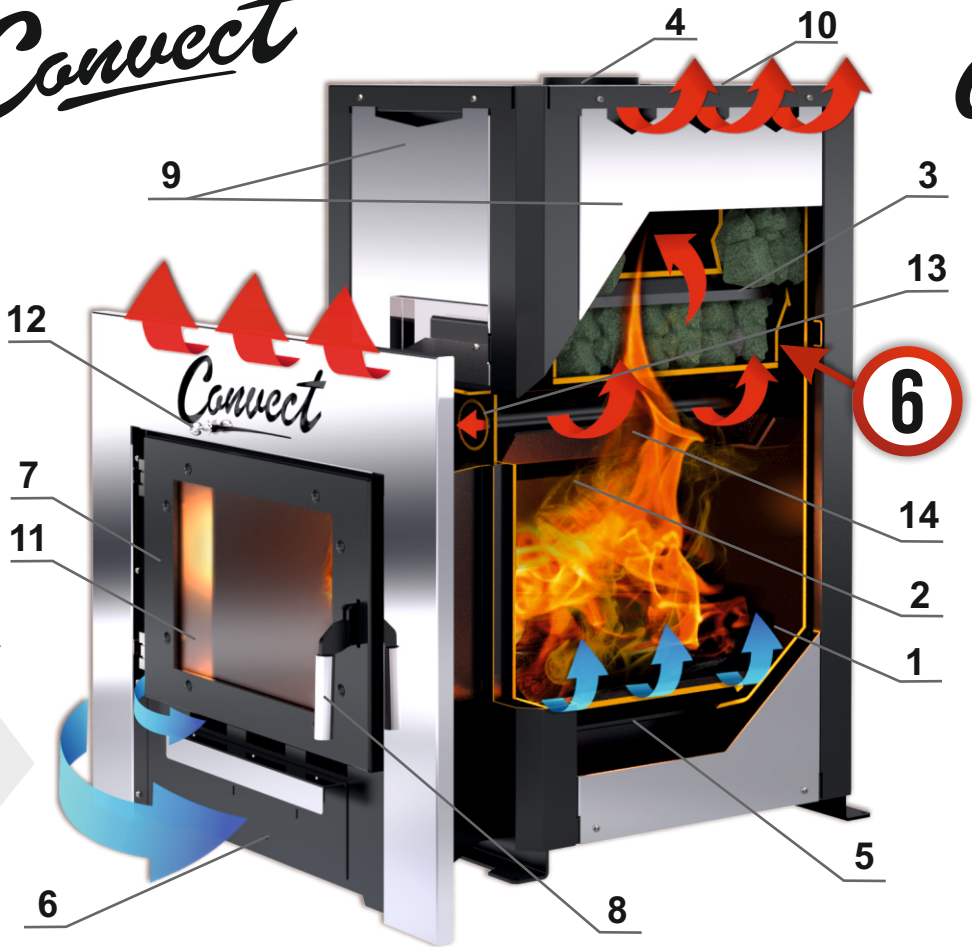

Convect

Дровяная банная печь с многосторонней открытой вентилируемой каменкой, системой обогрева смежного помещения и панорамным стеклом

1. Корпус печи
2. Сменные защитные экраны-каналы вторичного воздуха
3. Открытая вентилируемая многосторонняя каменка
4. Патрубок дымохода D-115мм
5. Чугунный колосник 150x300
6. Выдвижной зольный ящик
7. Усиленная дверца со светопрозрачным экраном
8. Ручка - защелка
9. Кожуха - конвекторы
10. Лючок прочистки
11. Жаростойкое стекло SCHOTT ROBAX® диагональю 16"
12. Регулировка обогрева помещения
13. Конвективные трубы
14. Сменные защитные панели конвективных труб

ОСНОВНОЕ ТОПЛИВО

- ДРОВА

EAC
Сделано в России

БАННЫЕ ПЕЧИ Convect

УНИКАЛЬНОСТЬ ТЕХНОЛОГИЙ,
ВЫСОКАЯ ПРОИЗВОДИТЕЛЬНОСТЬ
И УНИВЕРСАЛЬНОСТЬ

CONVECT

Дровяная банная печь с открытой вентилируемой каменкой, обогревом смежного помещения и панорамным стеклом.

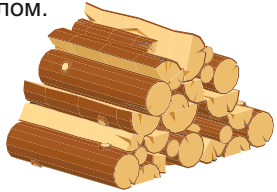

500 мм

ОБЪЕМ ПОМЕЩЕНИЕ $м^3$ * — 35

СТАЛЬ мм * — 6

СРОК СЛУЖБЫ НЕ МЕНЕЕ, ЛЕТ * — 5

95 — ОБЪЕМНАЯ КАМЕНКА * * кг

60 — ЗАГРУЗКА ** * литров

35

35

ПРЕИМУЩЕСТВА Convect

- Теплонагруженные элементы печи выполнены из стали 6 мм, за счет чего имеет более жесткую конструкцию по сравнению с аналогами.
- Высокопроизводительная многосторонняя каменка дает качественный и легкий пар в режимах от умеренного до интенсивного.
- Поверхности печи облицованы кожухами-конвекторами из нержавеющей стали, которые защищают от инфракрасного излучения, и динамично прогревают помещение.
- Обогрев смежного помещения.
- Длина используемых дров до 55 см *(Convect 2)*.
- Чугунный колосник стандартных размеров 150x300.
- Выход дымохода диаметром 115 мм.
- Удлиненный топливный канал.
- Прочная и жесткая топка в форме шестигранника.
- Экран из жаростойкого стекла SCHOTT ROBAX® 16".

Основное топливо : • ДРОВА

ГАБАРИТНЫЕ РАЗМЕРЫ И НАЗНАЧЕНИЕ

МОДЕЛЬ	ВЕС кг	ДЛИНА мм	ШИРИНА мм	ВЫСОТА мм	ПАРНАЯ $м^3$
CONVECT 1	130	720	410	855	14-22
CONVECT 2	145	820	410	855	20-35

• * - модель CONVECT 1 - 65 кг, модель CONVECT 2 - 95 кг • ** - модель CONVECT 1 - 40 л., модель CONVECT 2 - 60 л.

БАННЫЕ ПЕЧИ GEFEST

УНИКАЛЬНОСТЬ ТЕХНОЛОГИЙ,
ВЫСОКАЯ ПРОИЗВОДИТЕЛЬНОСТЬ
И УНИВЕРСАЛЬНОСТЬ

GEFEST

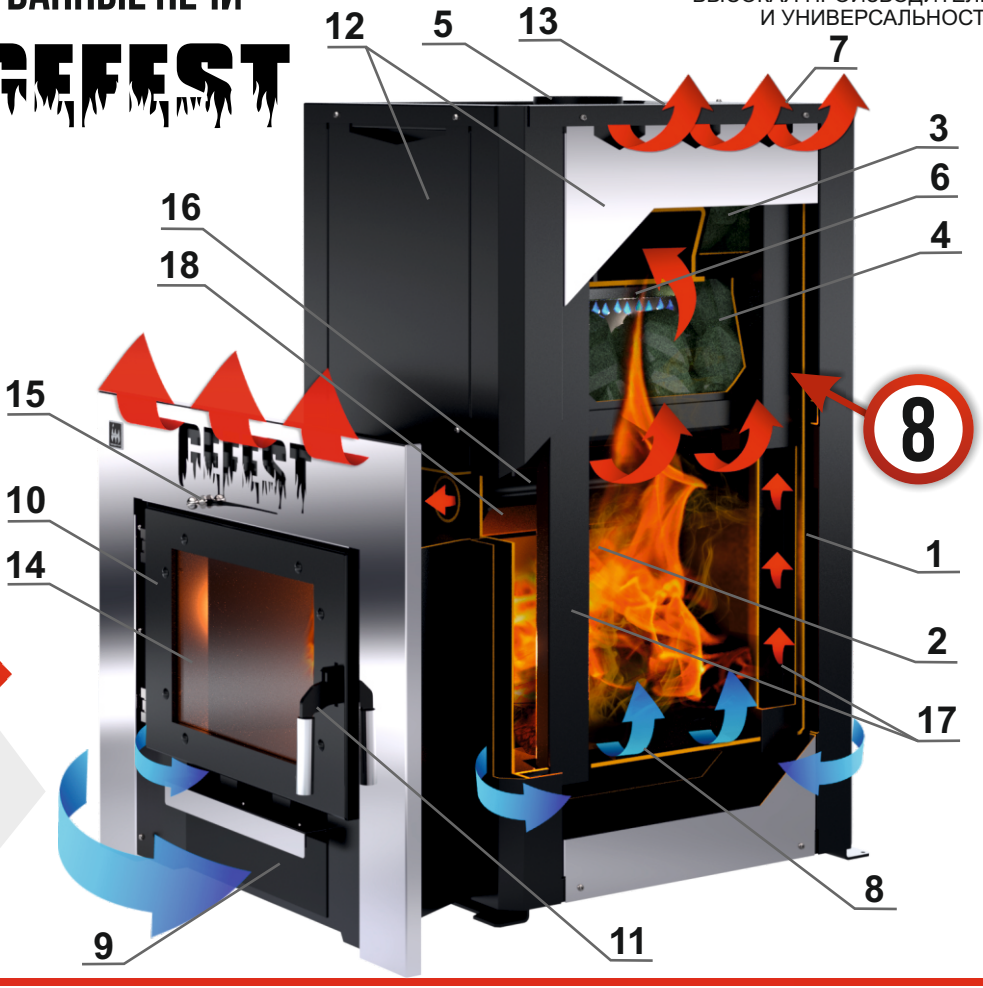

GEFEST

Дровяная банная печь с многосторонней открытой вентилируемой и закрытой каменками, системой обогрева смежного помещения и панорамным стеклом

1. Корпус печи
2. Сменные защитные экраны- каналы вторичного воздуха
3. Открытая вентилируемая многосторонняя каменка
4. Закрытая каменка
5. Патрубок дымохода D-115мм
6. Капельный канал мягкого пара
7. Заливная горловина
8. Чугунный колосник 150х300
9. Выдвижной зольный ящик
10. Усиленная дверца со светопрозрачным экраном
11. Ручка - защелка
12. Кожуха - конвекторы
13. Лючок прочистки
14. Жаростойкое стекло SCHOTT ROBAX® диагональю 16"
15. Регулировка обогрева помещения
16. Конвективные трубы обогрева
17. Конвективные трубы прогрева парной
18. Сменные защитные панели конвективных труб

ОСНОВНОЕ ТОПЛИВО

- ДРОВА

EAC
Сделано в России

БАННЫЕ ПЕЧИ

УНИКАЛЬНОСТЬ ТЕХНОЛОГИЙ,
ВЫСОКАЯ ПРОИЗВОДИТЕЛЬНОСТЬ
И УНИВЕРСАЛЬНОСТЬ

GEFEST

GEFEST

Дровяная банная печь с многосторонней открытой вентилируемой и закрытой каменками, системой обогрева смежного помещения и панорамным стеклом

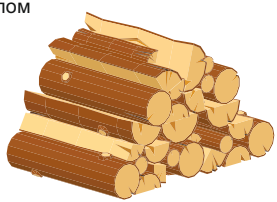

600 мм

ОБЪЕМ ПОМЕЩЕНИЕ $м^3$	46
СТАЛЬ мм	8
СРОК СЛУЖБЫ НЕ МЕНЕЕ, ЛЕТ	5

105	ОБЪЕМНАЯ КАМЕНКА * кг
65	ЗАГРУЗКА ** литров

46

35

ПРЕИМУЩЕСТВА GEFEST

- Теплонагруженные элементы печи выполнены из стали 8 мм, за счет чего имеет более жесткую конструкцию по сравнению с аналогами.
- Высокопроизводительная многосторонняя **двойная** каменка дает качественный и легкий пар в режимах от умеренного до интенсивного.
- Поверхности печи облицованы конвекторами из нержавеющей стали.
- Опция мягкого пара - капельная подача воды в закрытую каменку.
- Конвективные трубы, ускоряющие прогрев камней и парной .
- Обогрев смежного помещения.
- Длина используемых дров до 60 см.
- Чугунный колосник стандартных размеров 150x300.
- Выход дымохода диаметром 115 мм.
- Удлиненный топливный канал.
- Прочная и жесткая топка в форме шестигранника.
- Экран из жаростойкого стекла SCHOTT ROBAX® 16".

Основное топливо : • ДРОВА

ГАБАРИТНЫЕ РАЗМЕРЫ И НАЗНАЧЕНИЕ

МОДЕЛЬ	ВЕС кг	ДЛИНА мм	ШИРИНА мм	ВЫСОТА мм	ПАРНАЯ $м^3$
GEFEST 1	185	830	470	965	18-36
GEFEST 2	205	930	470	965	23-46

• * - модель GEFEST 1 - 85 кг, модель GEFEST 2 - 105 кг • ** - модель GEFEST 1 - 50 л., модель GEFEST 2 - 65 л.

БАННЫЕ ПЕЧИ

bazalt

УНИКАЛЬНОСТЬ ТЕХНОЛОГИЙ,
ВЫСОКАЯ ПРОИЗВОДИТЕЛЬНОСТЬ
И УНИВЕРСАЛЬНОСТЬ

НОВИНКА 2019 года

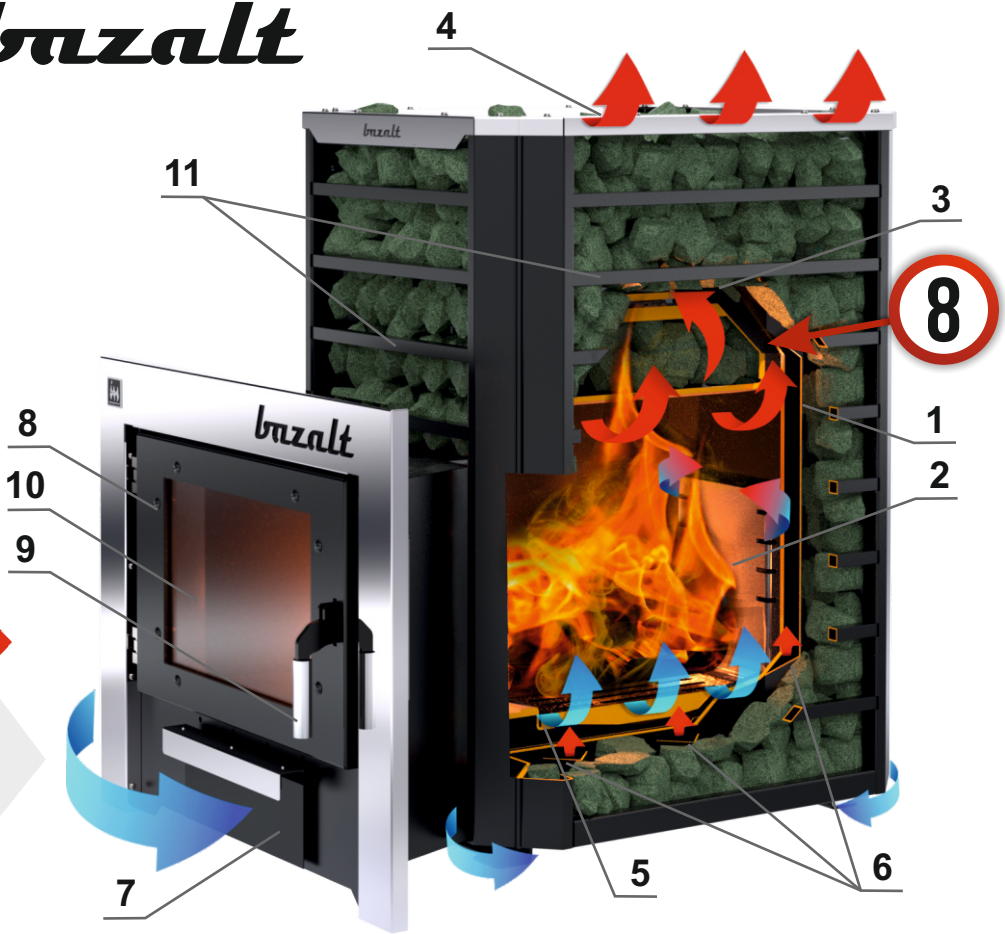

bazalt

Дровяная банная печь-сетка
с многосторонней открытой
вентилируемой каменкой,
конвективными каналами
и панорамным стеклом

1. Корпус печи
2. Канал вторичного воздуха
3. Открытая вентилируемая многосторонняя каменка
4. Патрубок дымохода D-115мм
5. Чугунные колосники 100x300
6. Конвективные каналы
7. Выдвижной зольный ящик
8. Усиленная дверца со светопрозрачным экраном
9. Ручка - защелка
10. Жаростойкое стекло SCHOTT ROBAX® диагональю 16"
11. Экраны - Сетки

ОСНОВНОЕ ТОПЛИВО

- ДРОВА

EAC
Сделано в России

БАННЫЕ ПЕЧИ bazalt

УНИКАЛЬНОСТЬ ТЕХНОЛОГИЙ,
ВЫСОКАЯ ПРОИЗВОДИТЕЛЬНОСТЬ
И УНИВЕРСАЛЬНОСТЬ

BAZALT

Дровяная банная печь-сетка
с многосторонней открытой
вентилируемой каменкой
и панорамным стеклом

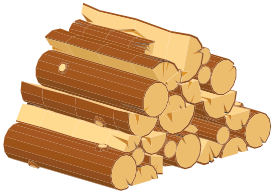

400 мм

ОБЪЕМ ПОМЕЩЕНИЕ $м^3$ * — 24

СТАЛЬ мм * — 8

СРОК СЛУЖБЫ НЕ МЕНЕЕ, ЛЕТ * — 5

150 — ОБЪЕМНАЯ КАМЕНКА * * КГ

45 — ЗАГРУЗКА ** * ЛИТРОВ

24

45

ПРЕИМУЩЕСТВА bazalt

- Теплонагруженные элементы печи выполнены из стали 8 мм, за счет чего имеет более жесткую конструкцию по сравнению с аналогами.
- Вентилируемая двухкамерная каменка, позволяет нагревать большой объем камней .
- Поверхности печи облицованы экранами - сетками.
- Печь оснащена дополнительными конвекционными каналами, ускоряющими нагрев парильного помещения. .
- Внушительная масса камней (150 кг) дает много тепла и создает комфортный микроклимат в парной .
- Длина используемых дров до 42 см.
- Чугунные колосники стандартных размеров 100х300.
- Выход дымохода диаметром 115 мм.
- Удлиненный топливный канал.
- Прочная и жесткая топка в форме шестигранника.
- Экран из жаростойкого стекла SCHOTT ROBAX® 16".

Основное топливо : • ДРОВА

ГАБАРИТНЫЕ РАЗМЕРЫ И НАЗНАЧЕНИЕ

МОДЕЛЬ	ВЕС кг	ДЛИНА мм	ШИРИНА мм	ВЫСОТА мм	ПАРНАЯ $м^3$
BAZALT	135	865	500	855	12-24

ПЕЧИ ОТОПИТЕЛЬНЫЕ

ДРОВЯНЫЕ И УГОЛЬНЫЕ ПЕЧИ КОНВЕКЦИОННОГО ТИПА С ЧУГУННОЙ КОНФОРКОЙ ДЛЯ ЭКОНОМИЧНОГО ВОЗДУШНОГО ОТОПЛЕНИЯ ЖИЛЫХ И НЕЖИЛЫХ ПОМЕЩЕНИЙ С ВРЕМЕННЫМ ПРЕБЫВАНИЕМ ЛЮДЕЙ, А ТАК ЖЕ ДЛЯ РАЗОГРЕВА И ПРИГОТОВЛЕНИЯ ПИЩИ..

- OGNIVO MINI
- OGNIVO 1
- OGNIVO 2
- OGNIVO УГОЛЬ

УСЛОВНЫЕ ОБОЗНАЧЕНИЯ

4 MIN — РЕКОМЕНДУЕМАЯ ВЫСОТА ДЫМОХОДА

24 — ОБЪЕМ ПОМЕЩЕНИЯ

6 — ТОЛЩИНА СТАЛИ

У — ВОЗМОЖНОСТЬ ТОПИТЬ УГЛЁМ

ОТОПИТЕЛЬНЫЕ ПЕЧИ

Ognivo MINI

ВЫСОКАЯ ПРОИЗВОДИТЕЛЬНОСТЬ,
КОМПАКТНЫЕ РАЗМЕРЫ И
ЭКОНОМИЧНОСТЬ

НОВИНКА 2019 года

Ognivo MINI

Дровяная печь конвекционного типа компактных размеров с варочной поверхностью и усиленной дверцей с уплотнителем

1. Корпус печи
2. Отбойник пламени
3. Варочная поверхность с чугунной конфоркой
4. Патрубок дымохода D-115мм
5. Чугунный колосник 100x300
6. Конвективные кожуха - конвекторы
7. Выдвижной зольный ящик
8. Усиленная дверца с уплотнительным шнуром
9. Ручка - защелка

ОСНОВНОЕ ТОПЛИВО

- ДРОВА

EAC
Сделано в России

ОТОПИТЕЛЬНЫЕ ПЕЧИ

Ognivo MINI

Дровяная печь конвекционного типа компактных размеров с варочной поверхностью и усиленной дверцей с уплотнителем

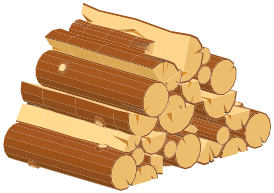

400 мм

ВЫСОКАЯ ПРОИЗВОДИТЕЛЬНОСТЬ, КОМПАКТНЫЕ РАЗМЕРЫ И ЭКОНОМИЧНОСТЬ

OGNIVO MINI

ОБЪЕМ ПОМЕЩЕНИЕ $м^3$ — 70

СТАЛЬ мм — 3

СРОК СЛУЖБЫ НЕ МЕНЕЕ, ЛЕТ — 5

5 — МОЩНОСТЬ КВТ

22 — ЗАГРУЗКА ЛИТРОВ

70

4 MIN

ПРЕИМУЩЕСТВА Ognivo MINI

- Выполнена из конструкционной стали 3 мм и имеет более жесткую конструкцию по сравнению с аналогами.
- Емкий выдвижной зольный ящик позволяет очищать его от золы в процессе горения и регулировать режимы горения от интенсивного до экономичного.
- Поверхности печи, включая дверцу, облицованы кожухами-конвекторами, которые защищают от инфракрасного излучения, и динамично прогревают помещение.
- Чугунная конфорка для разогрева и приготовления пищи.
- Чугунный колосник стандартных размеров 100x300.
- Длина используемых дров до 41 см.
- Выход дымохода диаметром 115 мм.

ГАБАРИТНЫЕ РАЗМЕРЫ И НАЗНАЧЕНИЕ

МОДЕЛЬ	ВЕС кг	ДЛИНА мм	ШИРИНА мм	ВЫСОТА мм	ПОМЕЩ. $м^3$
OGNIVO MINI	32	510	300	515	70

Основное топливо : • ДРОВА

ОТОПИТЕЛЬНЫЕ ПЕЧИ

Ognivo 1

ВЫСОКАЯ ПРОИЗВОДИТЕЛЬНОСТЬ, КОМПАКТНЫЕ РАЗМЕРЫ И ЭКОНОМИЧНОСТЬ

OGNIVO 1

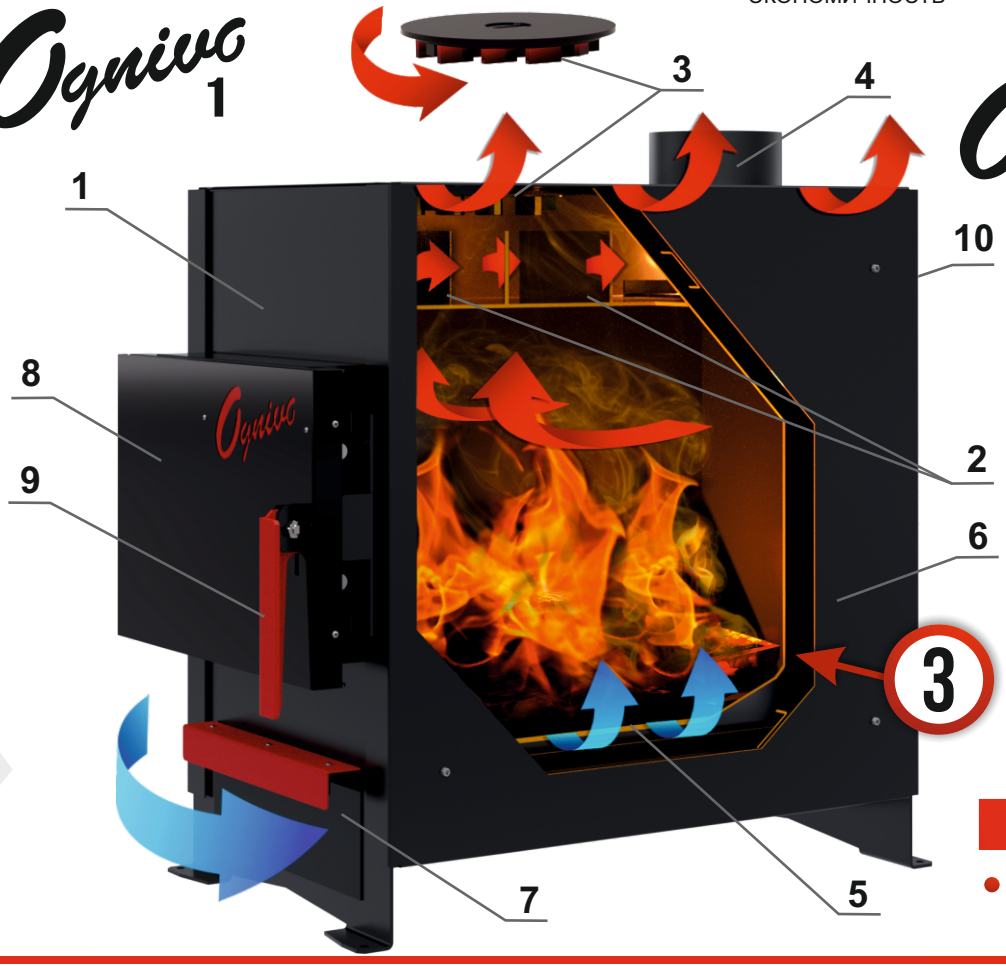

Ognivo 1

Дровяная печь конвекционного типа с разветвленной системой газовых каналов, варочной поверхностью и усиленной дверцей с уплотнителем.

1. Корпус печи
2. Отбойники пламени газоходного канала
3. Оребренная чугунная конфорка с регулировкой нагрева
4. Патрубок дымохода D-120 мм
5. Чугунный колосник 100x300
6. Конвективные кожуха - конвекторы
7. Выдвижной зольный ящик
8. Усиленная дверца с уплотнительным шнуром
9. Ручка - защелка
10. Заслонка розжига

ОСНОВНОЕ ТОПЛИВО

- ДРОВА

EAC

Сделано в России

ОТОПИТЕЛЬНЫЕ ПЕЧИ Ognivo 1

ВЫСОКАЯ ПРОИЗВОДИТЕЛЬНОСТЬ, КОМПАКТНЫЕ РАЗМЕРЫ И ЭКОНОМИЧНОСТЬ

OGNIVO 1

Дровяная печь конвекционного типа с разветвленной системой газовых каналов, варочной поверхностью и усиленной дверцей с уплотнителем.

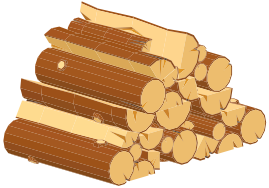

500 мм

ОБЪЕМ ПОМЕЩЕНИЕ $м^3$ — 120

СТАЛЬ мм — 3

СРОК СЛУЖБЫ НЕ МЕНЕЕ, ЛЕТ — 5

7 — МОЩНОСТЬ КВТ

35 — ЗАГРУЗКА ЛИТРОВ

120

5 MIN

ПРЕИМУЩЕСТВА Ognivo 1

- Выполнена из конструкционной стали 3 мм и имеет более жесткую конструкцию по сравнению с аналогами.
- Емкий выдвижной зольный ящик позволяет очищать его от золы в процессе горения и регулировать режимы горения от интенсивного до экономичного.
- Поверхности печи, включая дверцу, облицованы кожухами-конвекторами, которые защищают от инфракрасного излучения, и динамично прогревают помещение.
- Разветвленная система газовых каналов, увеличивающая КПД.
- Чугунная регулируемая конфорка для разогрева и приготовления пищи.
- Чугунный колосник стандартных размеров 100x300.
- Длина используемых дров до 53 см.
- Выход дымохода диаметром 120 мм.

Основное топливо : • ДРОВА

ГАБАРИТНЫЕ РАЗМЕРЫ И НАЗНАЧЕНИЕ

МОДЕЛЬ	ВЕС кг	ДЛИНА мм	ШИРИНА мм	ВЫСОТА мм	ПОМЕЩ. $м^3$
OGNIVO 1	51*	630	345	640	120

• * - МОДЕЛЬ OGNIVO 1 С ЧУГУННОЙ КОНФОРКОЙ - 51 КГ, МОДЕЛЬ OGNIVO 1 БЕЗ ЧУГУННОЙ КОНФОРКИ - 49 КГ

ОТОПИТЕЛЬНЫЕ ПЕЧИ

Ognivo 2

ВЫСОКАЯ ПРОИЗВОДИТЕЛЬНОСТЬ, НАПРАВЛЕННАЯ КОНВЕКЦИЯ И ЭКОНОМИЧНОСТЬ

OGNIVO 2

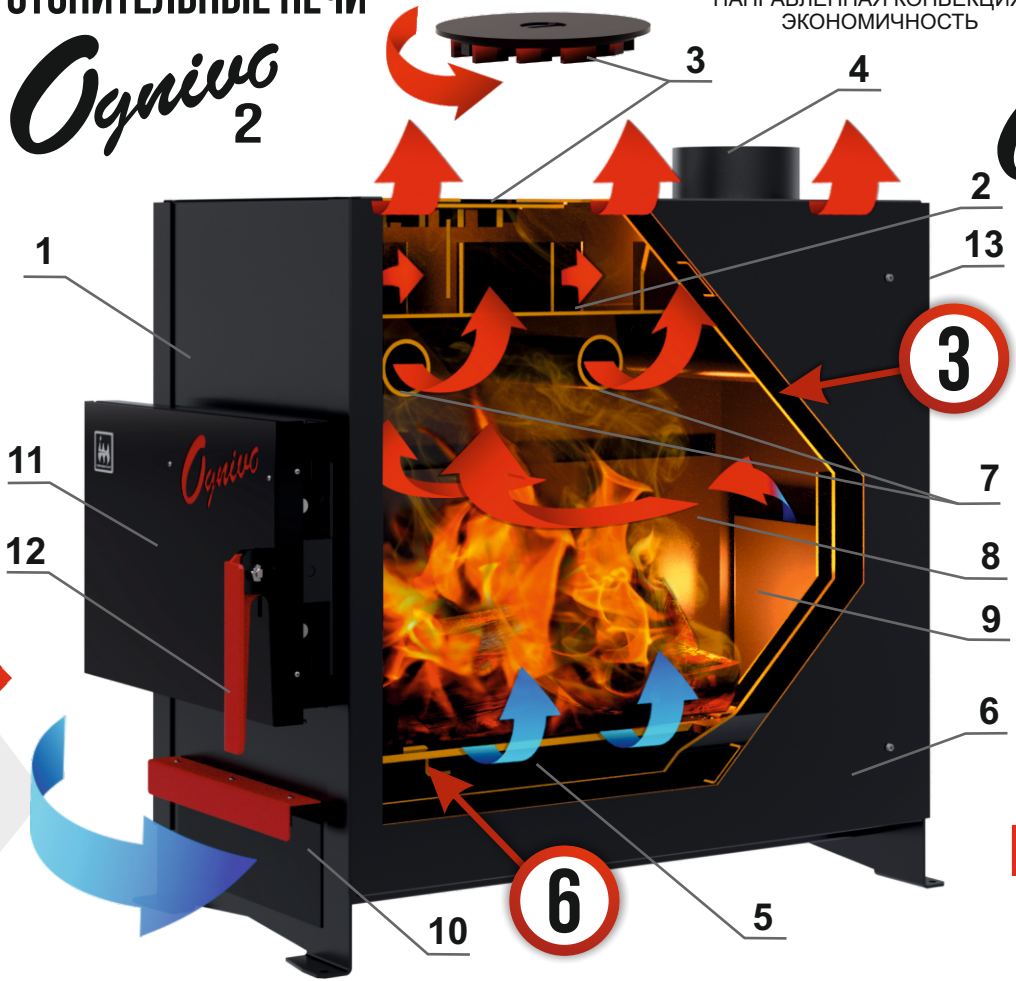

Ognivo 2

Дровяная печь конвекционного типа с продуманной системой конвективных труб и газовых каналов , варочной поверхностью и усиленной дверцей с уплотнителем.

1. Корпус печи
2. Отбойники пламени газоходного канала
3. Оребренная чугунная конфорка с регулировкой нагрева
4. Патрубок дымохода D-120 мм
5. Чугунный колосник 150x300
6. Кожуха - конвекторы
7. Конвективные трубы
8. Сменные защитные экраны из стали 3 мм
9. Канал вторичного воздуха
10. Выдвижной зольный ящик
11. Усиленная дверца с уплотнительным шнуром
12. Ручка - защелка
13. Заслонка розжига

ОСНОВНОЕ ТОПЛИВО

- ДРОВА

EAC
Сделано в России

ОТОПИТЕЛЬНЫЕ ПЕЧИ Ognivo 2

Дровяная печь конвекционного типа с продуманной системой конвективных труб и газовых каналов , варочной поверхностью и усиленной дверцей с уплотнителем.

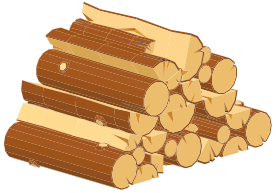

550 мм

ВЫСОКАЯ ПРОИЗВОДИТЕЛЬНОСТЬ, НАПРАВЛЕННАЯ КОНВЕКЦИЯ И ЭКОНОМИЧНОСТЬ

OGNIVO 2

ОБЪЕМ ПОМЕЩЕНИЕ $м^3$	200
СТАЛЬ мм	3
СРОК СЛУЖБЫ НЕ МЕНЕЕ, ЛЕТ	5

12	МОЩНОСТЬ КВТ
40	ЗАГРУЗКА ЛИТРОВ

200

6 MIN

ПРЕИМУЩЕСТВА Ognivo 2

- Выполнена из конструкционной стали 3 мм и имеет более жесткую конструкцию по сравнению с аналогами.
- Емкий выдвижной зольный ящик.
- Поверхности печи, включая дверцу, облицованы кожухами-конвекторами, которые защищают от инфракрасного излучения, и динамично прогревают помещение.
- Разветвленная система газовых каналов и конвективные трубы, увеличивающие КПД печи.
- Сменные защитные экраны боковых стенок из стали 3 мм.
- Чугунная регулируемая конфорка для разогрева и приготовления пищи.
- Чугунный колосник стандартных размеров 150x300.
- Длина используемых дров до 61 см.
- Выход дымохода диаметром 120 мм.

Основное топливо : • ДРОВА

ГАБАРИТНЫЕ РАЗМЕРЫ И НАЗНАЧЕНИЕ

МОДЕЛЬ	ВЕС кг	ДЛИНА мм	ШИРИНА мм	ВЫСОТА мм	ПОМЕЩ. $м^3$
OGNIVO 2	75*	720	345	685	200

• * - МОДЕЛЬ OGNIVO 2 С ЧУГУННОЙ КОНФОРКОЙ - 75 КГ, МОДЕЛЬ OGNIVO 2 БЕЗ ЧУГУННОЙ КОНФОРКИ - 73 КГ

ОТОПИТЕЛЬНЫЕ ПЕЧИ Ognivo УГОЛЬ

Ognivo УГОЛЬ

Угольная печь конвекционного типа с продуманной системой конвективных труб и газовых каналов , варочной поверхностью и усиленной дверцей с уплотнителем.

1. Корпус печи
2. Отбойники пламени газоходного канала
3. Оребренная чугунная конфорка с регулировкой нагрева
4. Патрубок дымохода D-120 мм
5. Чугунный колосник 150x300
6. Кожуха - конвекторы
7. Конвективные трубы
8. Сменные защитные экраны - каналы вторичного воздуха из стали 3 мм
9. Канал вторичного воздуха
10. Дверца зольника с уплотнительным шнуром и регулировкой подачи воздуха
11. Усиленная дверца с уплотнительным шнуром
12. Ручка - защелка
13. Заслонка подачи воздуха
14. Наклонный чугунный колосник

ОСНОВНОЕ ТОПЛИВО

- ДРОВА

EAC
Сделано в России

ОТОПИТЕЛЬНЫЕ ПЕЧИ Ognivo УГОЛЬ

Угольная печь конвекционного типа с продуманной системой конвективных труб и газовых каналов , варочной поверхностью и усиленной дверцей с уплотнителем.

ВЫСОКАЯ ПРОИЗВОДИТЕЛЬНОСТЬ, НАПРАВЛЕННАЯ КОНВЕКЦИЯ И ЭКОНОМИЧНОСТЬ

OGNIVO УГОЛЬ

ОБЪЕМ ПОМЕЩЕНИЕ $м^3$	200
СТАЛЬ мм	4
СРОК СЛУЖБЫ НЕ МЕНЕЕ, ЛЕТ	5

14	МОЩНОСТЬ КВТ
43	ЗАГРУЗКА ЛИТРОВ

200

6 MIN

ПРЕИМУЩЕСТВА Ognivo УГОЛЬ

- Выполнена из конструкционной стали 4 мм и имеет более жесткую конструкцию по сравнению с аналогами.
- Емкий выдвижной зольный ящик.
- Поверхности печи облицованы кожухами - конвекторами.
- Подача вторичного воздуха по всему периметру топки.
- Передний наклонный чугунный колосник улучшающий горение и упрощающий прочистку печи.
- Разветвленная система газовых каналов и конвективные трубы, увеличивающие КПД печи.
- Сменные защитные экраны боковых стенок из стали 3 мм.
- Чугунная регулируемая конфорка для разогрева и приготовления пищи.
- Чугунный колосник стандартных размеров 150x300.
- Длина используемых дров до 64 см.
- Выход дымохода диаметром 120 мм.

Основное топливо : • ДРОВА • УГОЛЬ

ГАБАРИТНЫЕ РАЗМЕРЫ И НАЗНАЧЕНИЕ

МОДЕЛЬ	ВЕС кг	ДЛИНА мм	ШИРИНА мм	ВЫСОТА мм	ПОМЕЩ. $м^3$
OGNIVO уголь	120	770	345	695	200

ПЕЧИ КАЗАНЫ

ДРОВЯНЫЕ ПЕЧИ - КАЗАНЫ ДЛЯ ПРИГОТОВЛЕНИЯ ПЛОВА, УХИ, ШАШЛЫКА, РЫБЫ ГОРЯЧЕГО КОПЧЕНИЯ. НЕЗАМЕНИМЫ В ПОХОДЕ, НА ОТДЫХЕ И НА ДАЧЕ.

ISKRA MINI

ISKRA 1

ISKRA 2

УСЛОВНЫЕ ОБОЗНАЧЕНИЯ

6 ТОЛЩИНА СТАЛИ

ПЕЧИ КАЗАНЫ

ISKRA

ISKRA

ISKRA

Дровяная печь с регулировкой горения, удобной дверцей и передвижным колосником, совмещающая в себе функции мангала и печи казана.

1. Корпус печи
2. Казан из пищевого алюминия ТМ KUKMARA®
3. Упоры колосника в верхнем положении - Мангал
4. Передвижной колосник
5. Дверца с регулировкой подачи воздуха
6. Ручка заслонки подачи воздуха
7. Ручка - защелка
8. Ручки для переноски печи
9. Заслонка подачи воздуха

ОСНОВНОЕ ТОПЛИВО

- ДРОВА

EAC
Сделано в России

ПЕЧИ КАЗАНЫ

УНИВЕРСАЛЬНОСТЬ, МОБИЛЬНОСТЬ
И ЭКОНОМИЧНОСТЬ

ISKRA

ISKRA

Дровяная печь с регулировкой горения, удобной дверцей и передвижным колосником, совмещающая в себе функции мангала и печи казана.

★ СТАЛЬ ★ 2 ММ

★ СРОК СЛУЖБЫ НЕ МЕНЕЕ, ЛЕТ ★ 5

ПРЕИМУЩЕСТВА ISKRA

- Выполнена из конструкционной стали 2 мм в форме цилиндра. За счет чего имеет жесткую конструкцию по сравнению с аналогами.
- Передвижной колосник.
- Совмещает в себе функции печи - казана и мангала.
- Благодаря заслонке подачи воздуха возможна ручная регулировка горения.
- Очень компактна, легко помещается в багажник легкового автомобиля.
- Длина используемых дров до 35 см.

Основное топливо : ● ДРОВА

ГАБАРИТНЫЕ РАЗМЕРЫ И НАЗНАЧЕНИЕ

МОДЕЛЬ	ВЕС КГ	ДИАМЕТР ММ	ВЫСОТА ММ	ЗАГРУЗКА Л	КАЗАН Л
ISKRA MINI	16	300	560	16	4.5
ISKRA 1	22	300	780	22	7
ISKRA 2	33	400	840	40	15

ПЕЧИ УТИЛИЗАТОРЫ

TERMINATOR

СПЕЦИАЛИЗИРОВАННЫЕ ПЕЧИ ДЛЯ СЖИГАНИЯ САДОВОГО МУСОРА . ИСПОЛЬЗУЯ ДАННЫЕ ПЕЧИ, ВЫ СЖИГАЕТЕ САДОВЫЙ МУСОР НА СВОЕМ УЧАСТКЕ В РАМКАХ ДЕЙСТВУЮЩЕГО ЗАКОНОДАТЕЛЬСТВА.

УСЛОВНЫЕ ОБОЗНАЧЕНИЯ

6 ТОЛЩИНА СТАЛИ

ПЕЧИ УТИЛИЗАТОРЫ

TERMINATOR

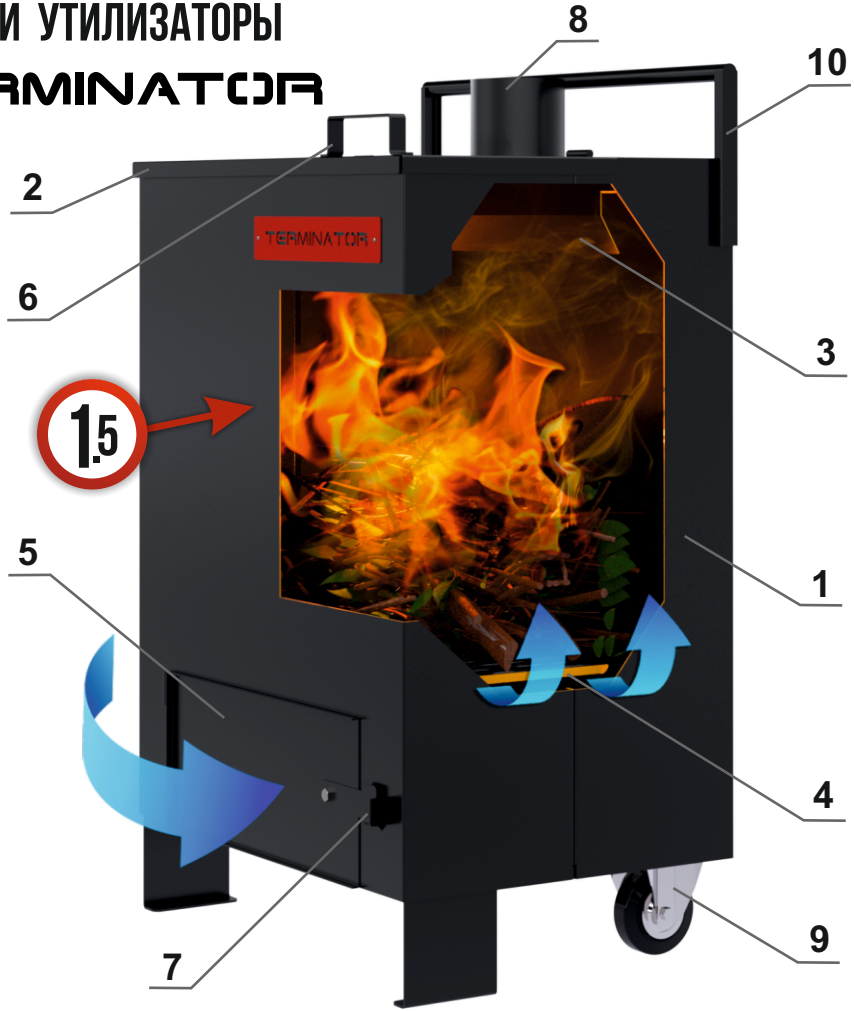

TERMINATOR

Специализированная печь для сжигания садового мусора с объемным загрузочным бункером, колосником и удобной дверцей для удаления золы.

1. Корпус печи
2. Загрузочная дверца
3. Отбойник
4. Колосник
5. Дверца сбора золы и подачи воздуха
6. Ручка загрузочной дверцы
7. Ручка - защелка
8. Патрубок дымохода D - 115 мм
9. Колеса для перемещения
10. Ручка для перемещения

ОСНОВНОЕ ТОПЛИВО

- САДОВЫЙ МУСОР

EAC
Сделано в России

ПЕЧИ УТИЛИЗАТОРЫ

TERMINATOR

УНИВЕРСАЛЬНОСТЬ, МОБИЛЬНОСТЬ
И ПРАКТИЧНОСТЬ

TERMINATOR

Специализированная печь для сжигания садового мусора с объемным загрузочным бункером, колосником и удобной дверцей для удаления золы.

★ СТАЛЬ ММ ★ — 1.5

★ СРОК СЛУЖБЫ ЛЕТ ★ — 3

140 — ЗАГРУЗКА ★ ЛИТРОВ

ПРЕИМУЩЕСТВА TERMINATOR

- ✔ Выполнена из конструкционной стали 1.5 мм и усилена ребрами жесткости. За счет чего имеет жесткую конструкцию.
- ✔ Колосник по всей площади горения обеспечивает равномерное сгорание.
- ✔ Внушительный объем загрузочной камеры 140 литров.
- ✔ Благодаря заслонке подачи воздуха возможна ручная регулировка горения.
- ✔ Печь оснащена колесами, и легко перемещается.
- ✔ Удобная зольная дверца для сбора золы.
- ✔ Длина используемых дров, либо садового мусора до 60 см.
- ✔ Дымоход диаметром 115 мм

Основное топливо : • САДОВЫЙ МУСОР

ГАБАРИТНЫЕ РАЗМЕРЫ И НАЗНАЧЕНИЕ

ВЕС КГ	ДЛИНА ММ	ШИРИНА ММ	ВЫСОТА ММ	ЗАГРУЗКА Л
44	470	622	1025	140

МАНГАЛЫ

ISKRA

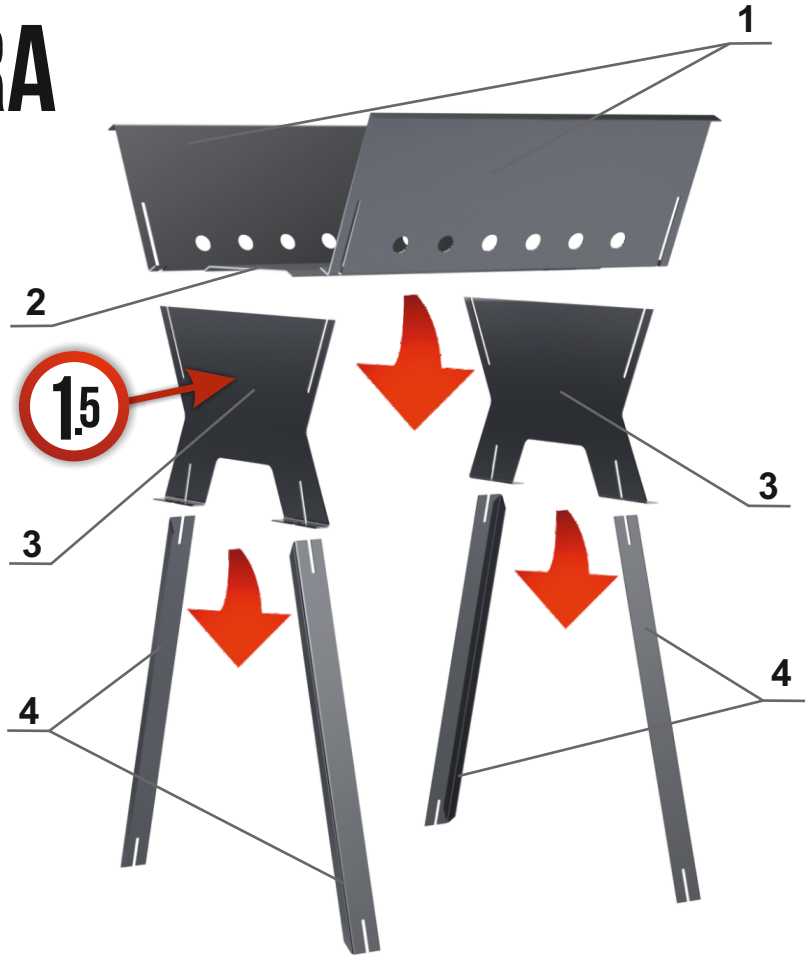

ISKRA

Удобные разборные мангалы предназначены для приготовления пищи на углях или открытом огне.

1. Стенка мангала
2. Дно
3. Ножка
4. Удлинитель ножки

ОСНОВНОЕ ТОПЛИВО

- ДРОВА

EAC
Сделано в России

МАНГАЛЫ
ISKRA

Удобные разборные мангалы предназначены для приготовления пищи на углях или открытом огне.

УНИВЕРСАЛЬНОСТЬ, МОБИЛЬНОСТЬ И ПРАКТИЧНОСТЬ

ISKRA

ПРЕИМУЩЕСТВА ISKRA

- Выполнен из конструкционной стали 1.5 мм и усилен ребрами жесткости. За счет чего имеет жесткую конструкцию.
- Отверстия в боковых стенках обеспечивают равномерное горение углей.
- Оптимальная глубина для прожарки блюд.
- Легкая сборка и разборка.
- Удобен в тнаспортировке. В сложенном состоянии занимает мало места.

ГАБАРИТНЫЕ РАЗМЕРЫ И НАЗНАЧЕНИЕ

МОДЕЛЬ	ВЕС КГ	ДЛИНА ММ	ШИРИНА ММ	ВЫСОТА ММ	Р. ЗОНА ММ
ISKRA	3	355	280	185	290x325
ISKRA N	4	400	290	485	295x365

Основное топливо : • ДРОВА

Prima

Дровяная банная печь с открытой вентилируемой каменкой

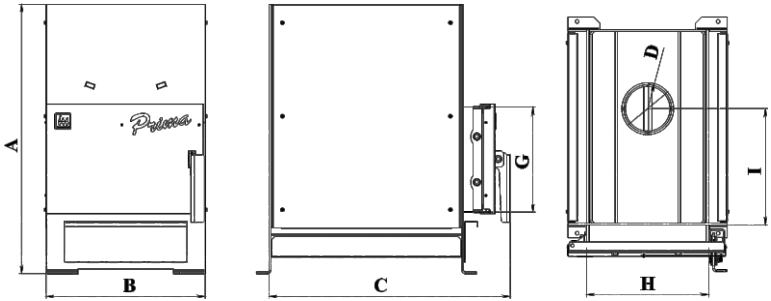

МОДЕЛЬ	A	B	C	D	G	H	I
PRIMA	590	352	531	115	230	270	255

Marta

Угольная банная печь с открытой вентилируемой каменкой и встроенным баком.

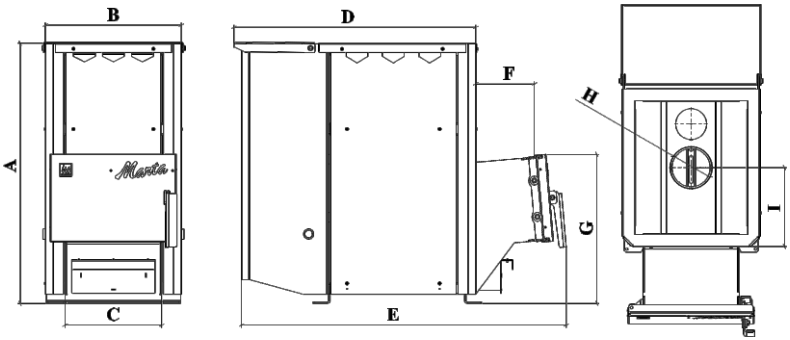

МОДЕЛЬ	A	B	C	D	E	F	G	H	I
MARTA	720	375	266	670	900	165	410	115	218

Plazma

Дровяная банная печь с открытой вентилируемой каменкой и панорамным стеклом

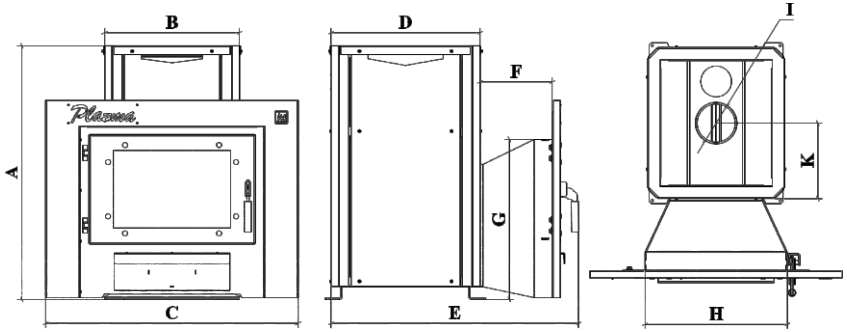

МОДЕЛЬ	A	B	C	D	E	F	G	H	I	K
PLAZMA 1	700	375	700	412	710	200	442	395	115	209
PLAZMA 2	700	415	700	452	750	200	442	395	115	229

Allegro

Угольная банная печь с двухкамерной открытой вентилируемой каменкой и усиленной дверцей с уплотнителем

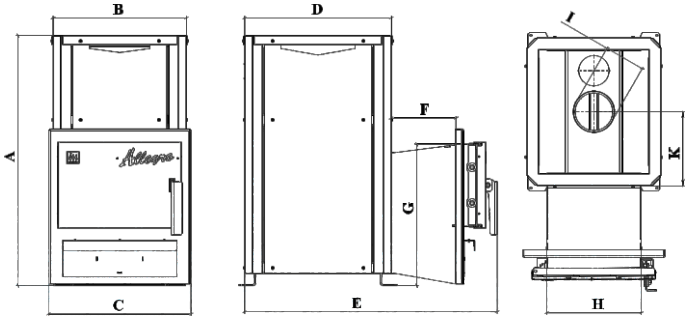

МОДЕЛЬ	A	B	C	D	E	F	G	H	I	K
ALLEGRO 1	700	375	400	412	710	182	397	270	115	209
ALLEGRO 2	700	415	400	452	750	182	397	270	115	229

Convect

Дровяная банная печь с многосторонней открытой вентилируемой каменкой, системой обогрева смежного помещения и панорамным стеклом

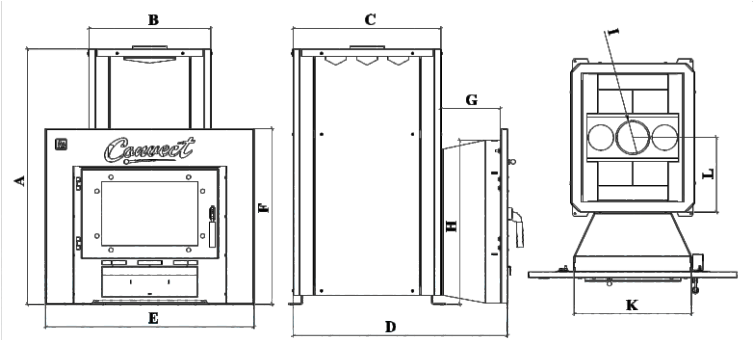

МОДЕЛЬ	A	B	C	D	E	F	G	H	I	K	L
CONVECT 1	856	410	495	720	700	590	200	550	115	395	250
CONVECT 2	856	410	595	820	700	590	200	550	115	395	300

GEFEST

Дровяная банная печь с многосторонней открытой вентилируемой и закрытой каменками, системой обогрева смежного помещения и панорамным стеклом

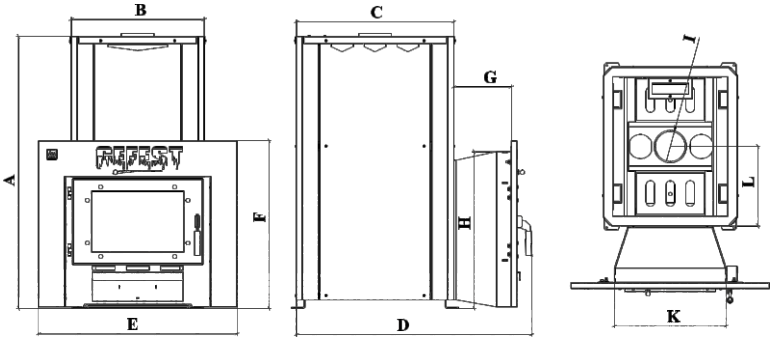

МОДЕЛЬ	A	B	C	D	E	F	G	H	I	K	L
GEFEST 1	960	470	560	830	700	590	200	550	115	395	280
GEFEST 2	960	470	660	930	700	590	200	550	115	395	330

bazalt

Дровяная банная печь-сетка с открытой многосторонней вентилируемой каменкой, конвективными каналами и панорамным стеклом

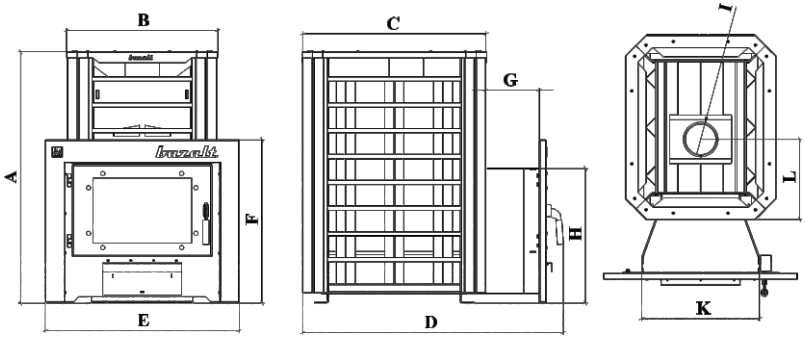

МОДЕЛЬ	A	B	C	D	E	F	G	H	I	K	L
BAZALT	855	500	609	862	640	540	180	440	115	390	265

Ognivo

Дровяная печь конвекционного типа с разветвленной системой газовых каналов, варочной поверхностью и усиленной дверцей с уплотнителем.

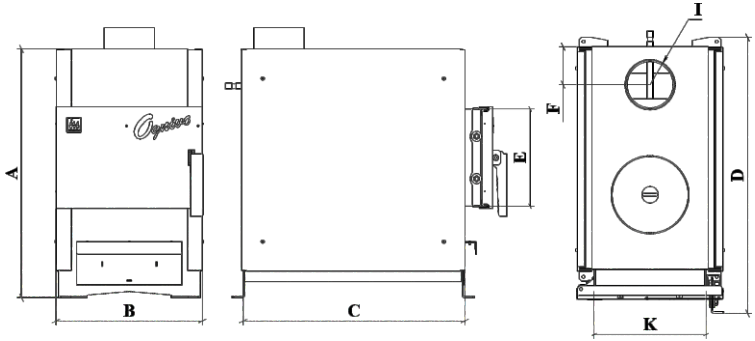

МОДЕЛЬ	A	B	C	D	E	F	I	K
OGNIVO MINI	460	300	406	530	200	80	115	230
OGNIVO1	590	348	526	652	230	90	120	270
OGNIVO 2	625	348	612	736	230	90	120	270

У

Ognivo УГОЛЬ

Угольная печь конвекционного типа с продуманной системой конвективных труб и газовых каналов , варочной поверхностью и усиленной дверцей с уплотнителем.

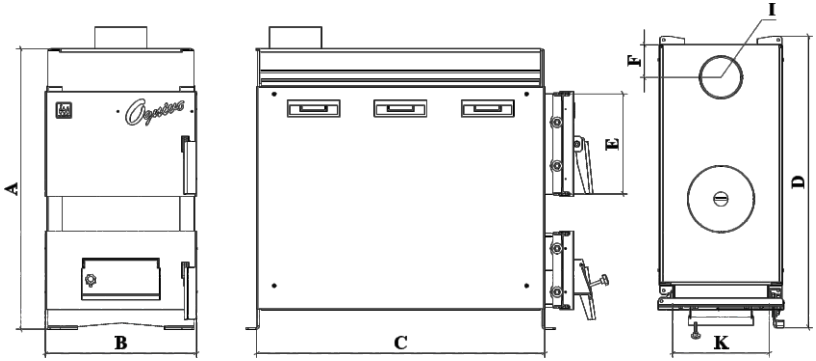

МОДЕЛЬ	A	B	C	D	E	F	I	K
OGNIVO уголь	855	500	609	862	640	540	115	390

TERMINATOR

Специализированная печь для сжигания садового мусора с объемным загрузочным бункером, колосником и удобной дверцей для удаления золы.

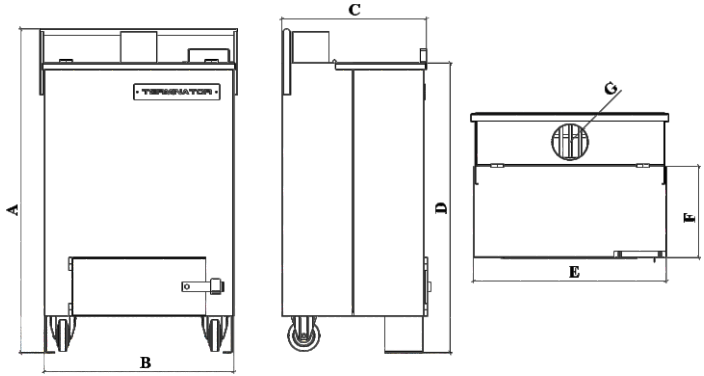

МОДЕЛЬ	A	B	C	D	E	F	G
TERMINATOR	1030	600	460	916	610	290	115

EAC
Сделано в России

WWW.TERMOKRAFT.RU
WWW.TERMOKRAFT.SU

Согрей Себя®

ООО «Термокрафт»
Россия, Новосибирский район, с. Барышево, ул. Ленина, 247
тел. (383) 293-66-35, +7(929) 386-93-96
e-mail: sales@termokraft.ru

Внешний вид изделий может незначительно отличаться от представленного в каталоге.
Не является офертой. Производитель оставляет за собой право вносить изменения
в конструкцию без уведомления